Technische Daten
Mechanisches Messstativ Größe 280

HÖRGER & GÄSSLER
Gelenkstative und Präzisionstechnik

Spannkrafterzeugung	mechanisch
Werkstoffe	eloxiertes Aluminium brünierter Automatenstahl Kunststoff Sterngriff
Kugelgelenk Arm	M6 Innengewinde
Kugelgelenk Fuß	M8 Außengewinde
Haltekraft Standardanwendungen	6 kg
Haltekraft Sicherheits-relevante Anwendungen	5 kg
L1	123 mm
L2	157 mm
Aktionsradius	280 mm
Standardmagnet (LxBxH)	60x50x55 mm
Haftkraft Standardmagnet	800 N schaltbar
Messschnabel	ø 8 mm H7 und Schwalbenschwanz

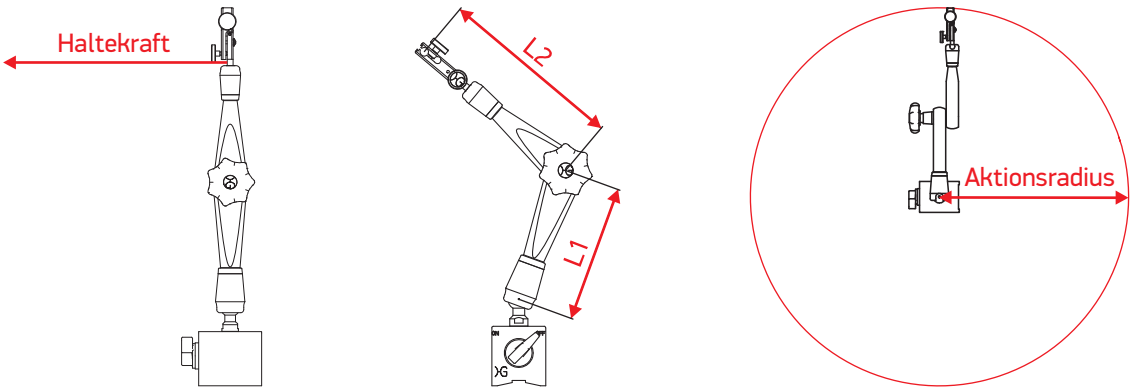

Artikel-nummer	Stativ	Magnet	Messschnabel mit Feineinstellung
105300	ja	-	-
105301	ja	-	ja
105302	ja	ja	ja

WTN Werkzeug-Technik-Nord GmbH
Emmy-Noether-Strasse 1
24558 Henstedt-Ulzburg
Germany

Tel.: 04193 889178-0
Fax: 04193 889178-88
wtn@wtn-gmbh.de
www.wtn-gmbh.de